가설벤트 상세도

S=1:150

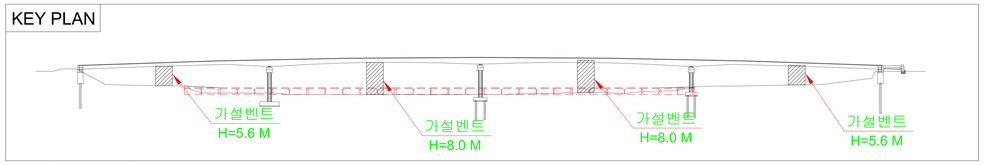

*가설벤트 설치 위치

가설벤트 설치높이H = 8.00 M (2개소), 5.60 M (2개소)
가설벤트 블럭갯수N = 3.05 EA (H=8.0), 1.85 EA (H=5.6)
가설벤트 지지폭원B = 2.50 M

거더 블럭 상세도

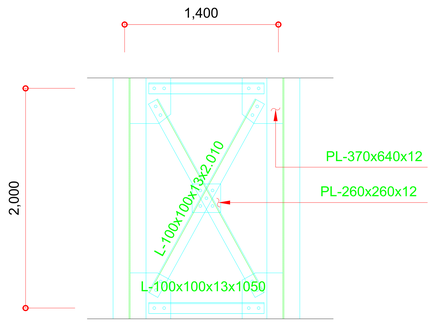

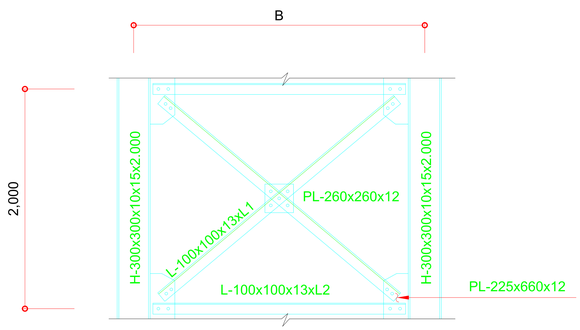

거더 상하단 상세도

측면도

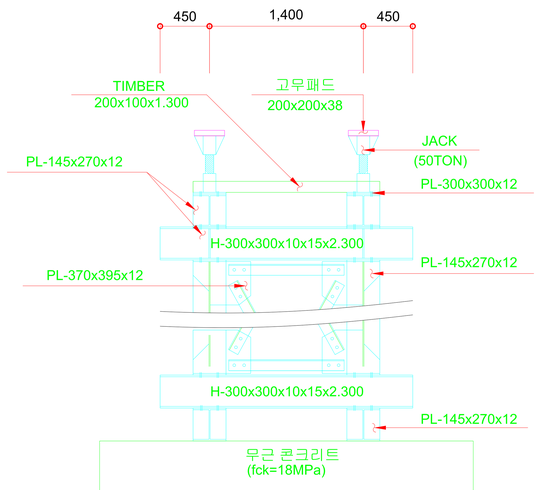

정 면 도

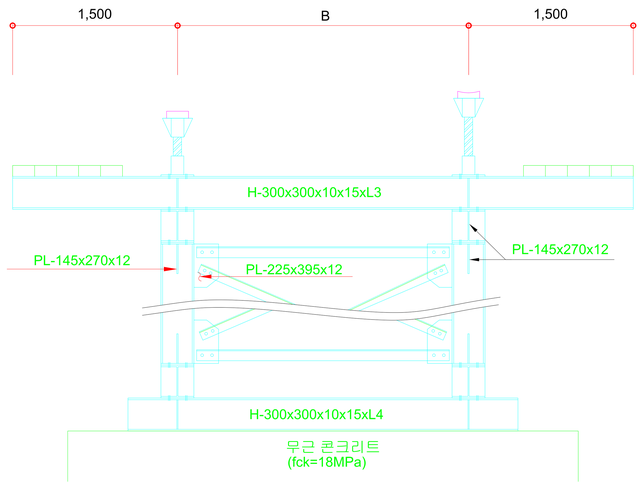

블럭 재료표

(블럭당)

공종	규격	길이		수량	단위중량(kg)	총중량(kg)	비고
H-형강	H-300x300x10x15	2.000		4	94	752	
소 계						752	
L-형강	L-100x100x13	2.702		4	19.1	206.399	
		2.010		4		153.564	
		2.100		2		80.22	
		1.050		2		40.11	
소 계						480.293	
강판	t=12mm	0.225 x	0.660	4	7850	55.955	
		0.370 x	0.640	4		89.226	
		0.260 x	0.260	4		25.472	
소 계						170.653	
합 계						1402.946	
BOLT & NUT	M16x 90			68		68	ea

상단 재료표

(개소당)

공종	규격	길이		수량	단위중량(kg)	총중량(kg)	비고
H-형강	H-300x300x10x15	2.300		2	94	432.4	
		5.500		2		1034	
소 계						1466.4	
L-형강	L-100x100x13	2.100		2	19.1	80.22	
		1.050		2		40.11	
소 계						120.33	
강판	t=12mm	0.225 x	0.395	4	7850	33.488	
		0.370 x	0.395	4		55.069	
		0.300 x	0.300	8		67.824	
		0.145 x	0.270	20		73.759	
소 계						230.140	
합 계						1816.870	
BOLT & NUT	M16x 90			64		64	ea
JACK	50 TON			4		4	ea
TIMBER	200x100x1.300			2.6		2.6	M2
고무패드(2개)	200x200x19			0.32		0.32	M2

하단 재료표

(개소당)

공종	규격	길이		수량	단위중량(kg)	총중량(kg)	비고
H-형강	H-300x300x10x15	2.300		2	94	432.4	
		3.400		2		639.2	
소 계						1071.6	
강판	t=12mm	0.300 x	0.300	4		33.912	
		0.145 x	0.270	16		59.007	
소 계						92.919	
합 계						1164.519	
BOLT & NUT	M16x 90			48		48	ea
ANCHOR BOLT	M22x300			16		16	ea

기초 수량

(개소당)

공종	규격	수량	단위	계	할증	비고
무근콘크리트	fck=18MPa	7.650	M3	7.650	7.803	2%
거푸집	합판6회	7.900	M2	7.900		

※ 가설벤트는 현장여건에 따라 감독관의 승인을 득한 후 변경 할 수 있다.